SIEBTECHNIK TEMA

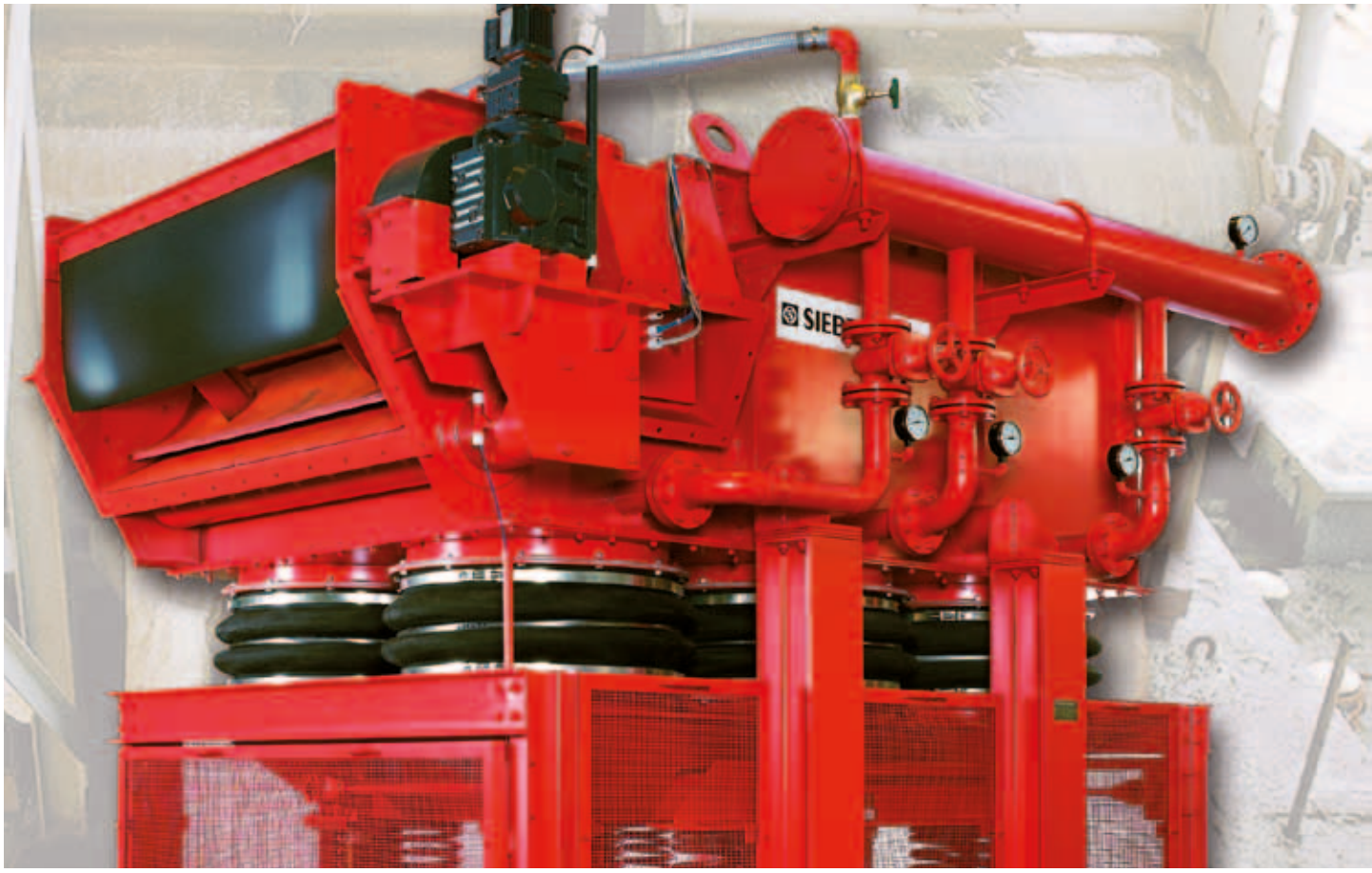

JIG Série SK

Classification densimétrique

SIEBTECHNIK

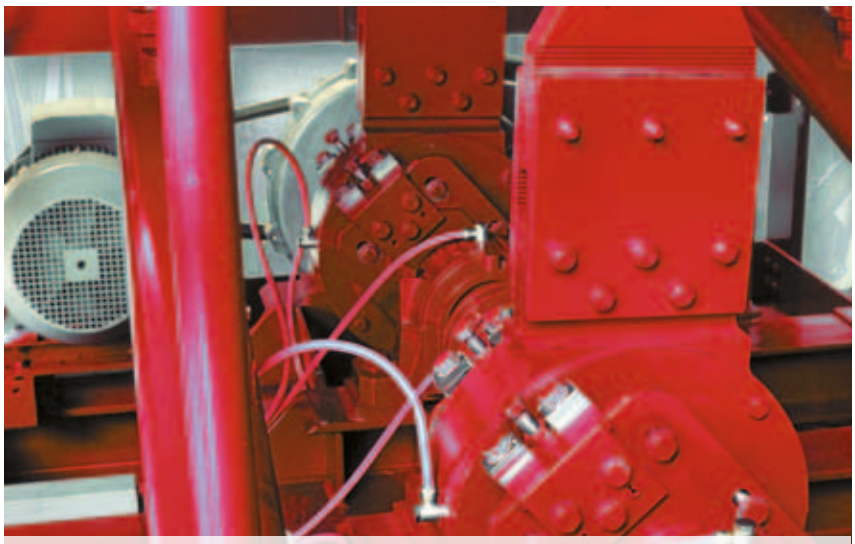

Entraînement par excentrique et bielles

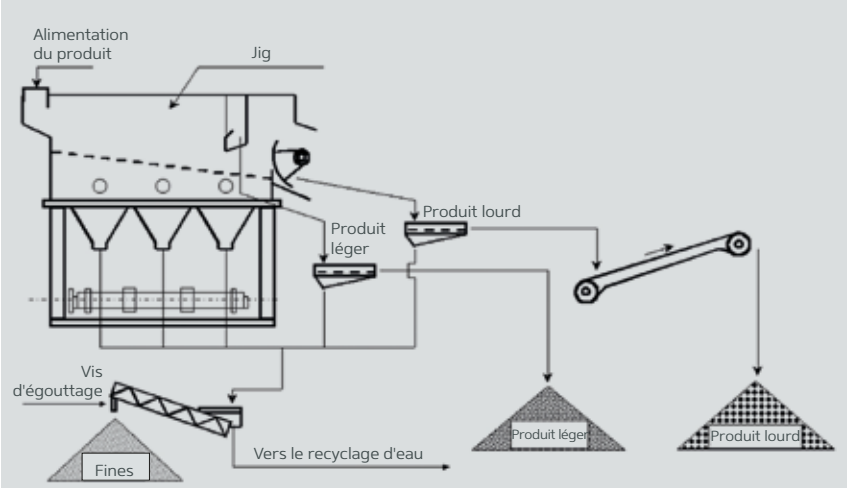

Schéma type d'installation

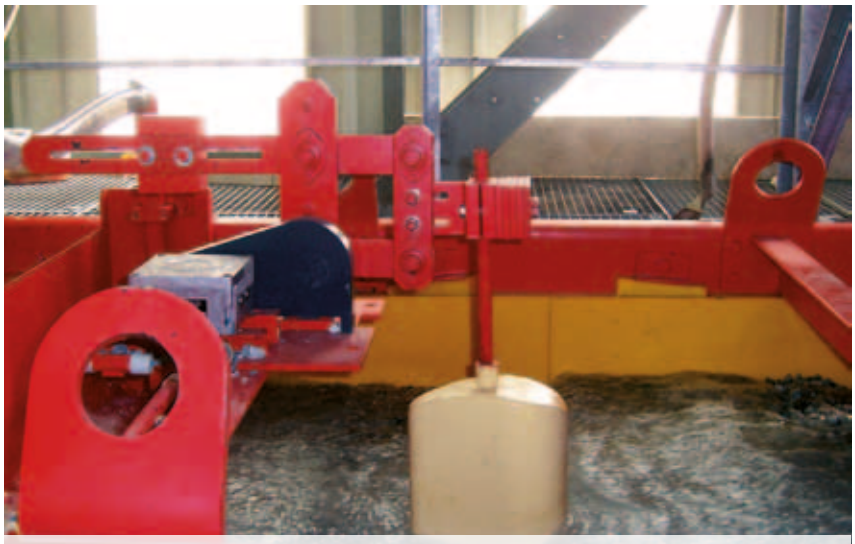

Vue de détail du caisson de décantation et du système palpeur - flotteur

Applications

Lorsqu'on veut classer des pro-duits en fonction de leur poids spécifique (en particulier des pro-duits dont la différence de poids spécifique est faible), un simple rinçage à contre courant ne suffit généralement pas pour assurer une séparation efficace. La plu-part du temps il est nécessaire de prévoir une pulsation verticale qui va traverser le lit de produit.
La nouvelle génération de Jigs Siebtechnik a été spécialement développée pour la séparation des produits légers des produits lourds, selon le principe de la clas-sification par densité. Citons pour exemple la séparation de produits polluants contenus dans le sable ou les graviers, les scories, les gravats, les sols contaminés, etc.

Description

Le crible Siebtechnik est consti-tué d'un cadre de base en acier profilé, sur lequel est monté le caisson de décantation. Celui-ci est équipé de garnitures latérales en polyuréthane armé, fixées par cales et facilement démontables.
Le caisson de décantation est relié au caisson inférieur oscillant par l'intermédiaire de compensa-teurs flexibles.
Le caisson inférieur est entraîné par un système arbre excentrique et bielles situé en dessous. En option, il est possible de régler la course et la fréquence de l'entraî-nement par excentrique.
Une goulotte collectrice située sous le caisson inférieur récupère et évacue les fines (passant).
La sortie du produit léger est placée au dessus du caisson de décantation, ainsi que le déversoir du produit lourd, asservi dans le sens de la hauteur.
L'intérêt de ce type d'organe pas-sif réside dans son usure réduite, car les mouvements perma-nents dans un produit abrasif se trouvent limités.
Le déversoir est asservi élec-triquement via un dispositif de palpeur-flotteur fonctionnant en automatique.

Fonctionnement

L'entraînement à excentrique déplace le caisson inférieur rempli d'eau selon des oscillations harmoniques. L'eau produit des pulsations au rythme des vibrations et permet le mouvement de soulèvement nécessaire au classement. Le produit d'alimentation est mis en mouvement de par l'inclinaison du fond filtrant, la force de soulèvement et l'écoulement de l'eau de surface en direction de l'évacuation. Le mouvement de soulèvement provoque simultanément une stratification des produits à séparer, en fonction de leurs poids spécifiques.
A l'extrémité de la grille, le produit flottant ou léger (houille, coquillages, bois...) est évacué sur le côté dans une goulotte placée perpendiculairement au sens du flux. Le produit lourd (quartz, gravier...) est évacué vers l'avant par-dessus le déversoir dont la hauteur est asservie.
Les produits séparés peuvent être ensuite égouttés sur les machines adéquates, telles que goulottes vibrantes.

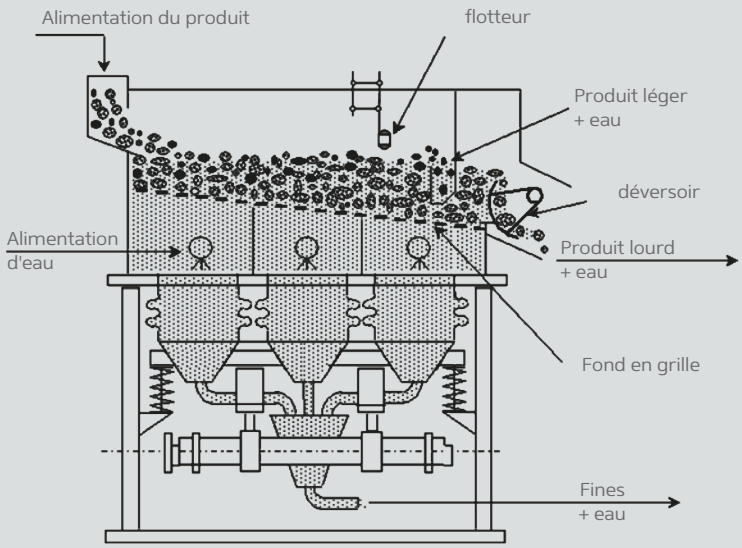

Principe de fonctionnement du jig

Données techniques		SK 8	SK 16	SK 24
Largeur de la grille	mm	800	1600	2400
Longueur de la grille	mm	2500	2500	2500
Surface de la grille	m²	2	4	6
Autres dimensions, nous consulter				
Débit admissible *	t/h	max. 50	max. 120	max. 180
Granulométrie d'alimentation	mm	0 à 32, max. 42 (fraction 0 - 2 mm 50 % max. en poids)		
Consommation d'eau	m³/h	Env. 135	Env. 265	Env. 400
Puissance moteur	kW	8	15	22
Levée	mm	Réglable jusqu'à 120 pour tous les types		
Fréquence	min^{-1}	Réglable jusqu'à 100 pour tous les types		
Poids à vide	kg	Env. 5000	Env. 8000	Env. 10000

* Le débit dépend de la composition granulométrique, de la forme des grains, de la différence de densité entre produits lourd et léger, de la proportion de produit léger, ainsi que d'une répartition la plus uniforme possible sur toute la largeur de la machine.
Nous conseillons une alimentation par goulotte réglable.

SIEBTECHNIK TEMA

Une gamme complète d'équipements

Cribles

Cribles à vibrations circulaires
Cribles à doubles balourds
Cribles horizontaux multi-niveaux
Cribles cylindriques
Jig

Préleveurs
Broyeurs
Matériel de laboratoire
Tamiseuses de contrôle et automatisation

Equipements individuels et installations complètes
pour l'échantillonnage et le traitement des échantillons
Broyeurs à machoires
Broyeurs à cylindres
Broyeurs à marteaux et à percussion
Broyeurs vibrants et oscillants
Cisailles rotatives
Tamis analytiques
Diviseurs

Centrifugeuses

Essoreuses à vis
Essoreuses à poussoir
Essoreuses à glissement
Essoreuses vibrantes
Essoreuses décanteuses

LR 02/2019

SIEBTECHNIK TEMA

SIEBTECHNIK TEMA
13 Rue Desaix
67450 MUNDOLSHEIM
FRANCE

Tél: +33 (0)1 64 24 44 75
Email:sales@siebtechnik-tema.fr
Web: www.siebtechnik-tema.fr